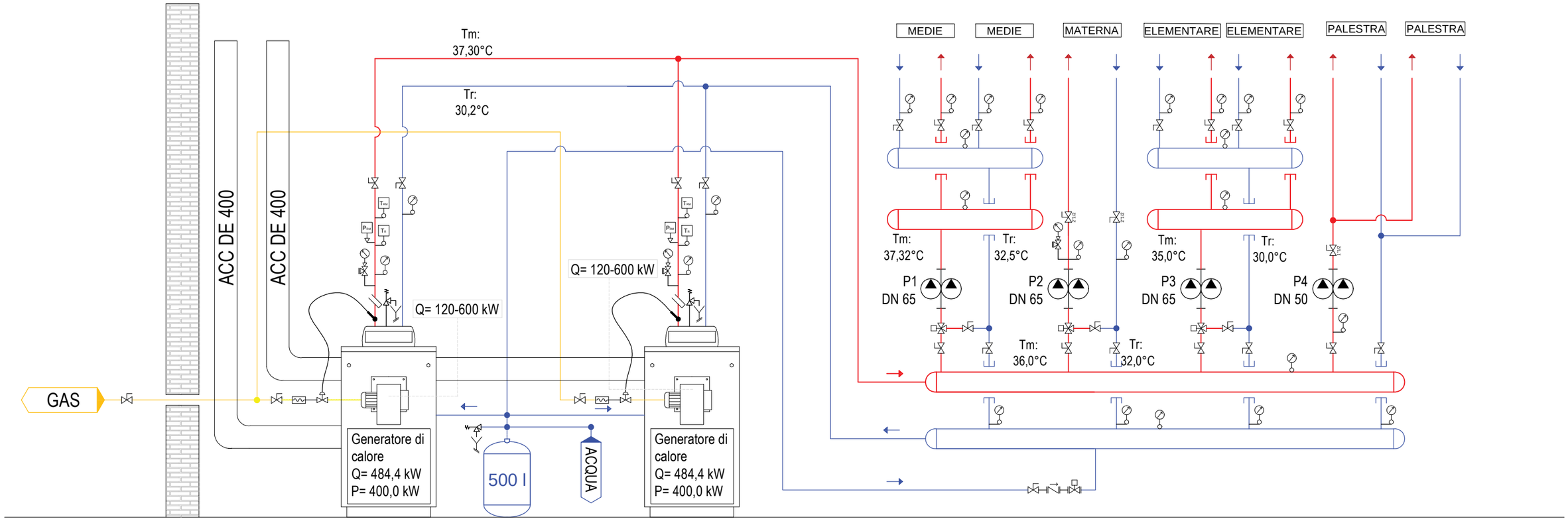
Tm:
37,30°C
Tr:
30,2°C
ACC DE 400
ACC DE 400
Q= 120-600 kW
Q= 120-600 kW
GAS
Generatore di calore
Q= 484,4 kW
P= 400,0 kW
500 l
ACQUA
Generatore di calore
Q= 484,4 kW
P= 400,0 kW
MEDIE
MEDIE
MATERNA
ELEMENTARE
ELEMENTARE
PALESTRA
PALESTRA
Tm:
37,32°C
Tr:
32,5°C
Tm:
35,0°C
Tr:
30,0°C
P1
DN 65
P2
DN 65
P3
DN 65
P4
DN 50
Tm:
36,0°C
Tr:
32,0°C